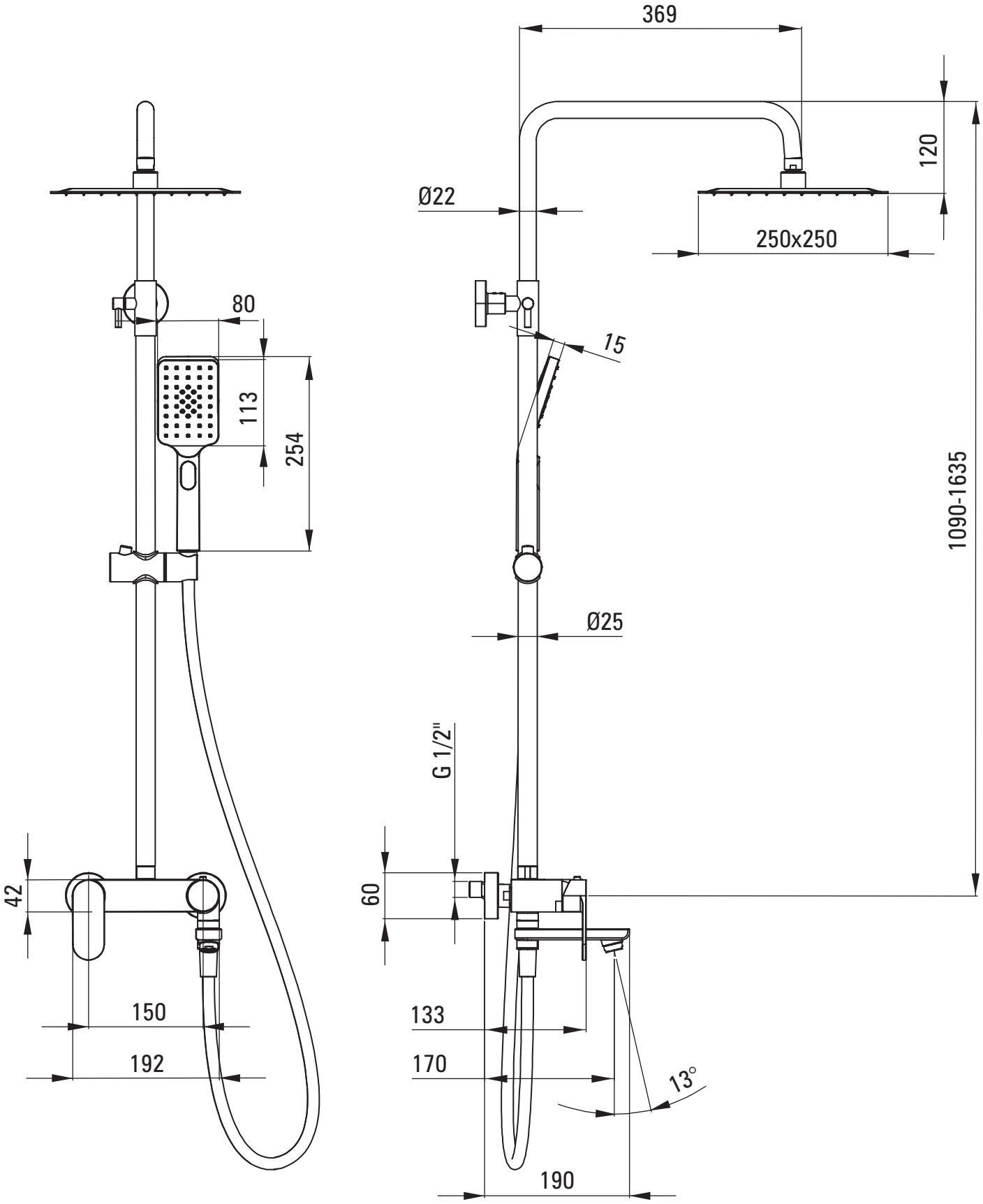
369
120
Ø22
250x250
80
15
113
254
1090-1635
Ø25
G 1/2"
42
60
150
192
133
170
13°
190